PS09-HL(リトルパノラマ)部品単価表　　(Ver 3.5)

2023/7/21改訂

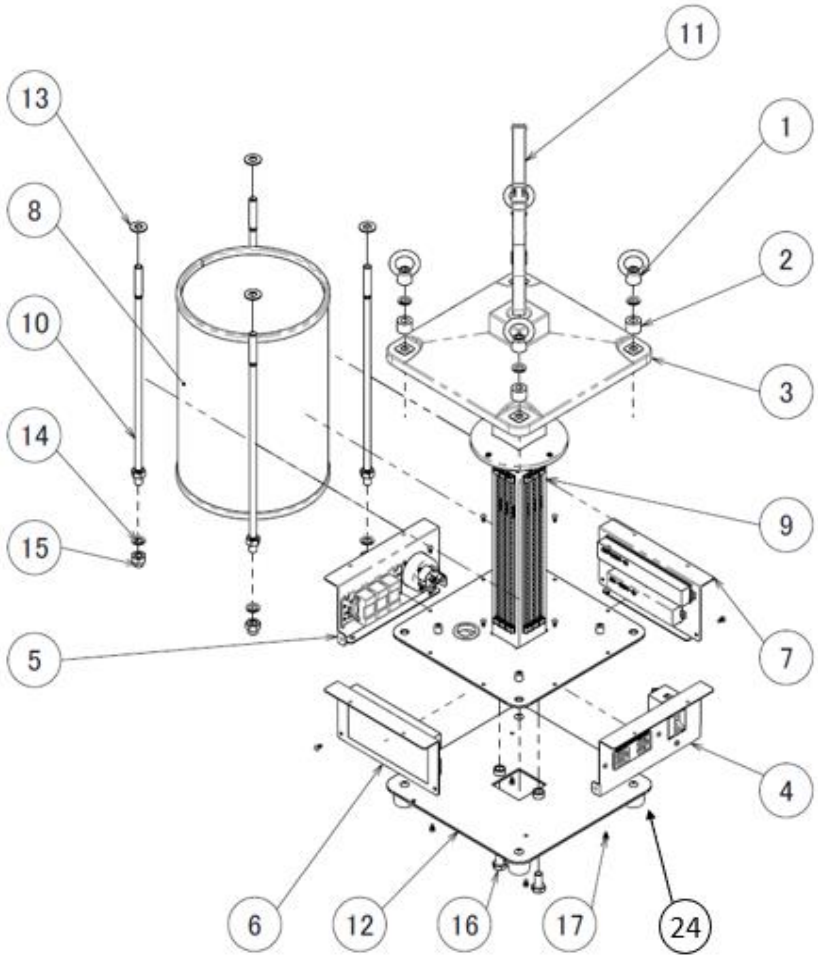

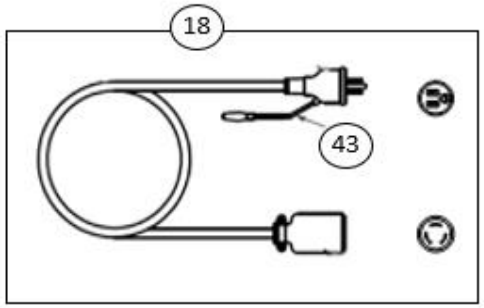

No.	品名	仕様	単位	部品番号	標準価格(円)
1	アイナットM10鉄ユニクロ		個	NENM10SUC	460
2	スペーサーカラー		個	PSP032-02	270
3	PCカサ(乳白)	乳半	枚	PSP001-02	5,700
4	ブレーカーパネル(09)セット		組	PSA011-13	10,700
5	インレットパネル(09)セット		組	PSA011-14	5,950
6	SMPSパネル(09)60Wセット		組	PSA013-07	25,790
7	SMPSパネル(09)45Wセット		組	PSA013-08	24,230
8	光拡散パイプL289(モール付)		組	PSA025-04	8,550
9	09角パイプASSY		組	PSA023-06	51,080
10	09保護丸棒(ナット付)	L=340 4本組	組	SPN405-02	2,380
11	09持ち手		本	PSA021-07	570
12	09台車	護謨足付き	枚	PSA003-04	5,700
13	平ワッシャー M10 鉄三価		個	WPM10S3C	9
14	スプリングワッシャー M10 鉄三価		個	WSM10S3C	9
15	六角袋ナット M10 鉄三価		個	NCNM10S3C	60
16	六角ボルト M10 × 20 鉄三価		個	BHNM1020SF3C	60
17	ナベ(+)Sタイプ丸先 M4 × 8 鉄三価	丸先 M4x8	個	BP+M0408SM3C	9
18	電源コード10m	標準品	本	PSP002-10	9,120
24	ゴム脚K-3225		組	KTP027-01	290
44	パイプカバー330	09用	枚	PSP010-34	100
45	養生シート09	09用	枚	PSP051-04	100
59	サカエ 30・40・50BTM用フタ 透明	折りたたみコンテナ用	枚	KTP008-02	2,100
60	折りたたみコンテナ CB-S51NR ブルー透明		個	KTP008-03	3,800

長谷川製作所