LED ECOパノラマ(型式:PS11)部品単価表　　(Ver 6.0)

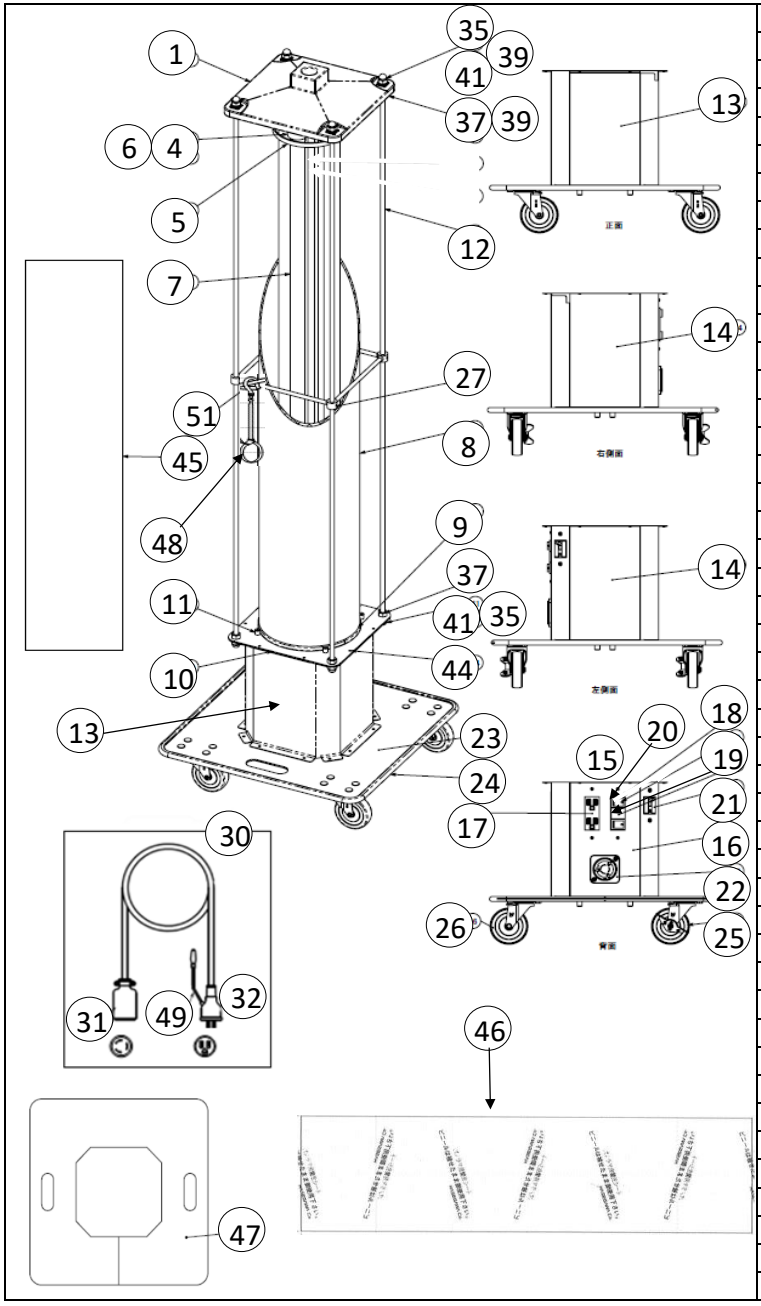

No.	品名		仕様	単位	部品番号	標準価格
1	PCカサ		透明	枚	PSP001-01	6,030
4	ソケットホルダー			個	PLP003-00	330
5	シリコンバンド	01用	バラ売	個	PSP029-02	610
6	Φ35FLソケット	上下ｾｯﾄ	ﾀﾌｲﾝﾊﾞｰﾀ用 ｺﾈｸﾀ付	個	FLA003-01	1,450
7	LED直管2000-EL1		両・片ハイブリッド電源型	本	KTP016-04	19,250
8	PCパイプL1262(モール付)	01用	φ200 L=1262	本	SPN406-06	14,440
9	パイプモール628		保護ゴム上下2本必要	本	PSP004-01	290
10	下部押板(スペーサー付)		アルミ ﾌﾞｯｼｭ付	枚	PSA007-02	2,300
11	スペーサーAR-510	PCパイプ止用	M5×12 Sネジ付	個	PSP032-01	120
12	保護丸棒(ナット付)	φ10	L=1296 4本組	組	SPN402-08	4,790
13	メンテナンスパネルLED 11ラベル付	11用	管理パネル(シール付)	枚	SPN406-07	2,060
14	フラットパネルLED	11用	パネルのみ	枚	PSP013-07	1,940
15	電装パネルLEDセット(PS11)		ｲﾝﾚｯﾄ・Wｺﾝ・ｽｲｯﾁ・ﾌﾞﾚｰｶ付	枚	PSA011-11	11,330
16	電装パネルLED		パネルのみ	枚	PSP011-03	1,940
17	Wコンセント(医療用)		パナソニック電工WN1318K(白)	個	PSP017-09	2,420
18	スイッチML1111		ML1111	個	PSP017-02	350
19	ブランクチップML1552W	11用	明工社 ML1552	個	PSP017-12	120
20	取付金具ML1511	ｽｲｯﾁ用	ML1511	個	PSP017-03	120
21	漏電ブレーカー		20A PSP016-02	個	SPN400-03	6,030
22	インレット3115N		ｱﾒﾘｶﾝ 3115N	個	PSP016-01	2,420
23	04台車	04用	450x450モール付き	台	PSA003-02	14,920
24	芯金入モール(01台車)		04:1.8m/台	本	PSP004-02	860
25	自在キャスターST付		ボルト・ナット 4個付	個	PSP003-12	1,930
26	自在キャスター		ボルト・ナット 4個付	個	PSP003-11	1,450
27	イモネジWP6x6鉄黒染	イモネジ	AWP6-6	個	BIHM0606SWBK	40
30	電源コード		10m ﾎﾟｯｷﾝﾌﾟﾗｸﾞ・ｺﾈｸﾀ付	本	PSP002-10	9,640
31	引掛形コネクタ125V2PE15A	電源ｺｰﾄﾞ用	アメリカン 3114N	個	KTP026-05	1,450
32	ポッキンプラグ	電源ｺｰﾄﾞ用	PP-01(緑)	個		2,410
35	六角袋ナットM10鉄三価		バラ売	個	NCNM10S3C	80
37	六角ナット1種M10鉄三価		バラ売	個	NH1M10S3C	20
39	平ワッシャーM10鉄三価		バラ売	個	WPM10S3C	12
41	スプリングワッシャーM10鉄三価		バラ売	個	WSM10S3C	12
44	ナベ(+)Sタイプ丸先M4×8鉄三価	11用	丸先 M4x8	個	BP+M0408SM3C	12
45	パイプカバー1300	01用		枚	PSP010-31	140
46	養生シート01	01用		枚	PSP051-01	140
47	汚れ防止シート	01用		枚	PSP040-00	560
48	コードフック	01用	BH-250-B	個	SPN400-01	500
49	アースクリップ5A		ﾘﾍﾟｱﾎﾟｯｷﾝﾌﾟﾗｸﾞ補修用	本	ESP104-51	370
51	スタンド枠	04用	保護丸棒補強用	個	PSP021-00	2,890
52	パイプモール(50m巻)		パイプモール・50m巻き	巻	PSP004-05	11,040
53	芯金入モール(50m巻)		芯金入モール・50m巻き	巻	PSP004-04	21,060